CHARAKTERISTICKÝ PŘÍČNÝ ŘEZ č. 6

km 0,015 00, ul. 1. máje

M 1:50

Výškový systém: B.p.v.

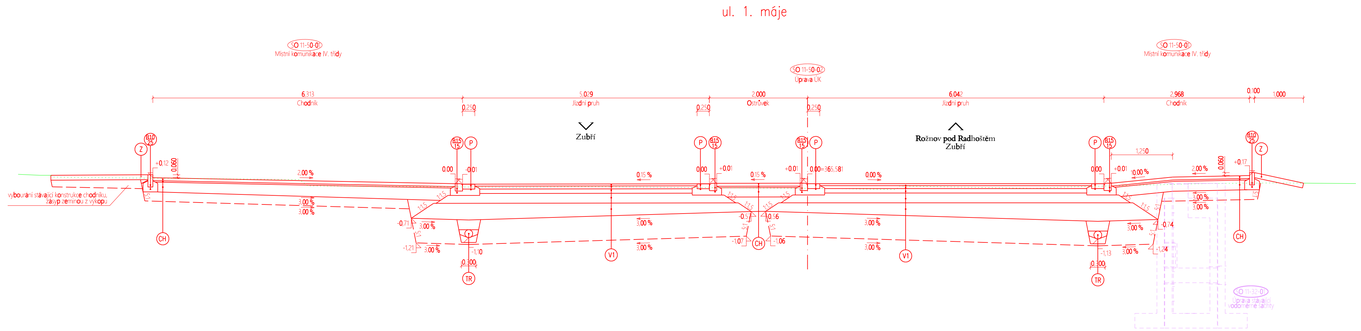

V1 ul. Zuberská

Katalogový list D1-N-2-III-PII

-Asfaltový beton pro obrusné vrstvy	AC11+		40 mm	
-Spojovací postřik kationaktivní emulzí	PS		0,30 kg/m2	
-Asfaltový beton pro ložné vrstvy	ACL16+		60 mm	
-Spojovací postřik kationaktivní emulzí	PS		0,60 kg/m2	
-Asfaltový beton pro podkladní vrstvy	ACP22+		90 mm	
-Infiltrační postřik	PI		1,00 kg/m2	$E_{def,2}$ ≥ 110 MPa
-Štěrkodrť frakce 0/32	ŠDa		200 mm	$E_{def,2}$ ≥ 70 MPa
-Štěrkodrť frakce 0/63	ŠDa	min.	200 mm	$E_{def,2}$ ≥ 45 MPa
Celkem		min.	590 mm	

Výměnná vrstva pro podloží s modulem přetvárnosti < 45 MPa.
Štěrkodrť frakce 0–63 tl. 500 mm
Separační netkaná geotextilie 500g/m2

CH Skladba chodníku

Katalogový list TP D2-D-1-VI-PII

-Betonová dlažba, barva šedá	DL		60 mm	
-Štěrkodrť frakce 0/8	ŠD		30 mm	
-Štěrkodrť frakce 0/63	ŠD	min.	200 mm	$E_{def,2}$ ≥ 60 MPa
Celkem		min.	290 mm	$E_{def,2}$ ≥ 30 MPa

P Přídlažba

-Přídlažba ABK 500/250/100	500/250/100	100 mm	
-Betonové lože z prostého betonu	C16/20XF1	100 mm	
Celkem		200 mm	

B15 25 Silniční obrubník

-Silniční obrubník 1000/150/250	1000/150/250	250 mm	
-Betonové lože z prostého betonu	C16/20XF1	100 mm	
Celkem		350 mm	

B10 25 Chodníkový obrubník

-Chodníkový obrubník 1000/100/250	1000/100/250	250 mm	
-Betonové lože z prostého betonu	C16/20XF1	100 mm	
Celkem		350 mm	

TR Trativod

-Zásyp štěrkodrtí	fr.16/32	200 mm	
-Drenážní trubka	DN160	160 mm	
-Lože z nepropustného materiálu		100 mm	
Celkem		460 mm	

Z Vrstva pro zatravnění

-Kulturní vrstva zeminy tl. 100 mm + travní semeno		100 mm	
Celkem		100 mm	

Ministerstvo dopravy
Státní fond dopravní infrastruktury

Orientační schéma:

Razítko oprávněné osoby:

Podpis: Datum:

Revize:	Datum:	Popis:	Kontroloval:
000	5.2.2022	Definitivní odevzdání dokumentace	

Stavebník/Investor:	**Správa železnic, státní organizace**	SPRÁVA ŽELEZNIC
Adresa:	**Dlážděná 1003/7, 110 00 Praha 1**	
Zástupce investora:	Stavební správa východ	
Adresa:	Nerudova 773/1, 779 00 Olomouc	

Zhotovitel stavby:	**SB projekt s.r.o.**		SB projekt
Adresa:	Kasárenská 4063/4, 695 01 Hodonín		
Kontakt:	T: +420 725 528 616 E: info@sbprojekt.cz		
Zhotovitel objektu:	MORAVIA CONSULT Olomouc a.s.		tel.: +420 585 570 444
Adresa:	LEGIONÁŘSKÁ 1088/8 , 779 00 Olomouc		IČO: 60698687
Kontakt:			e-mail: moravia@moravia.cz http://www.moravia.cz
Hlavní projektant (HIP):	Specialista:	Odpovědný projektant:	Zpracovatel:
Tomáš Brhel	Ing. Petr Guzlur	Ing. Petr Guzlur	Ing. Petr Guzlur

Název stavby/akce:	**Rekonstrukce PZS včetně povrchu km 12,162 (P7426) na trati Rožnov p/R - Valašské Meziříčí**		Označení (S-kód): S621900155
			Označení zhotovitele: 190315D-11
Název části:	D.2.1 Inženýrské objekty		
Název objektu:	SO 11-13-01 Úprava přejezdu - vřetenů přechodu SO 11-10-01 Místní komunikace IV. třídy SO 11-11-01 Úprava DK - Místní komunikace SO 11-06-01 Úprava silnice II/35		Označení objektu/komplexu: SO 11-13-01; SO 11-10-01; SO 11-06-01; SO 11-11-01
Název přílohy:	Charakteristický příčný řez č. 6		Číslo přílohy: 2.066
Název dílčí části přílohy:			Paré:
Kraj: Zlínský	Katastrální území: Rožnov pod Radhoštěm [742937]	TUDU: 214108	
Stupeň dokumentace: DUSP	Datum zpracování: 5.2.2022	Formáty: 5xA4	Měřítko: 1:50

Číslo:	Stupeň dokumentace:	Část:	Objekt:	Podobjekt:	Příloha:	Paré:
S621900155	DUSP	D2	SO 11-13-01		2.066	000

(Pokyny pro další informace)